Mosquitera ENROLLABLE ELITE

bug STOP!

Instalación FRONTAL

QUALICOAT CE made in SPAIN

ELITE Roller | Enroulable ELITE | ELITE Rollo für Fenster
FRONT Fit | Installation en APPLIQUE | WANDmontage
ELITE Avvolgibile | ELITE Rolhor | ELITE Enrolável
Installazione FRONTALE | VOORZIJDE Installatie | Instalação FRONTAL

made in SPAIN

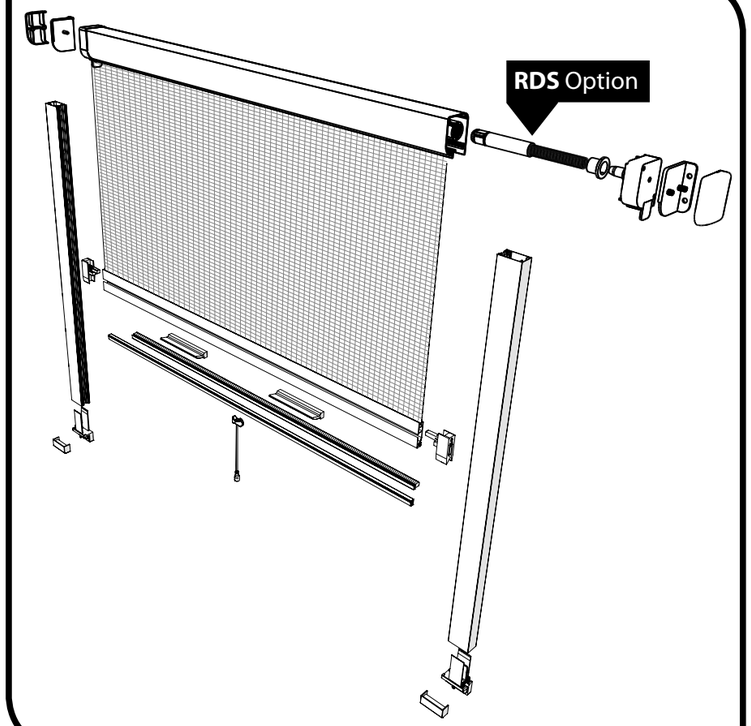

Contenido

Content | Contenu | Inhalt | Contenuto | Inhoud | Inclui

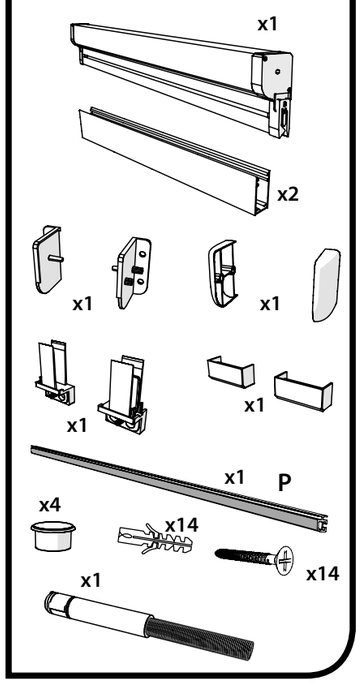

Herramientas Necesarias

Tools needed | Outils nécessaires | Benötigtes Werkzeug | Strumenti necessari
Benodigd gereedschap | Ferramentas Necessárias

EN | Take two or three reference measurements
Take the longest dimension into account

FR | Prendre deux ou trois mesures de références
Prendre en compte la dimension plus grande

DE | Erkennen Sie zwei oder drei Referenzausmaße
Berücksichtigen Sie die größte Abmessung

NL | Neem twee of drie maten op
Gebruik de grootste maat voor het inkorten

ES | Tomar dos o tres medidas de referencia
Tener en cuenta la medida más grande

IT | Fare due o tre misurazioni di riferimento
Considerate la misurazione superiore per il taglio

PT | Ter em contaduas das tres medidas como refere
Ter em conta a medida mais comprida

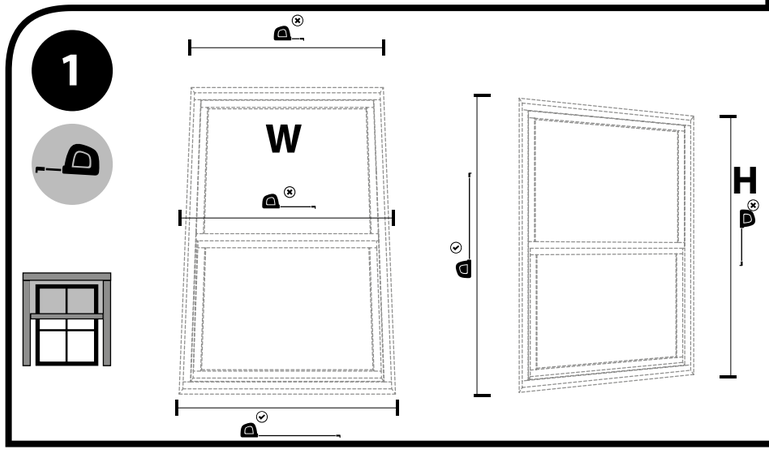

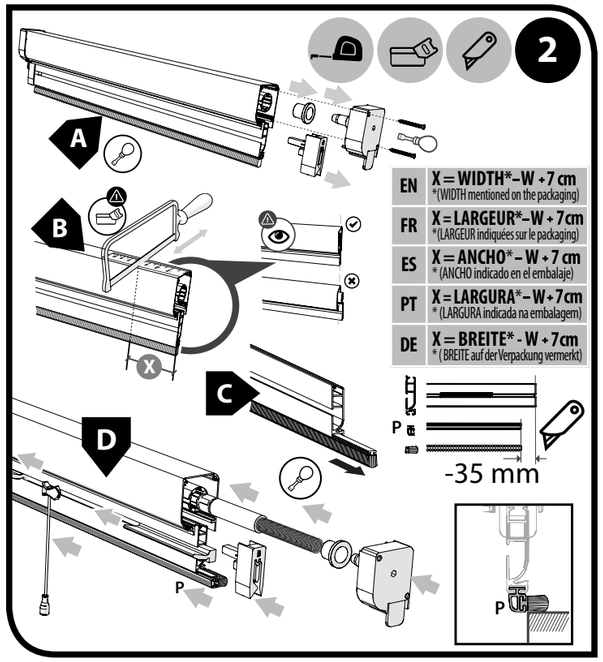

EN	X = WIDTH*–W + 7 cm *(WIDTH mentioned on the packaging)
FR	X = LARGEUR*–W + 7 cm *(LARGEUR indiquées sur le packaging)
ES	X = ANCHO*– W + 7 cm * (ANCHO indicado en el embalaje)
PT	X = LARGURA*– W + 7 cm * (LARGURA indicada na embalagem)
DE	X = BREITE* - W + 7cm * (BREITE auf der Verpackung vermerkt)

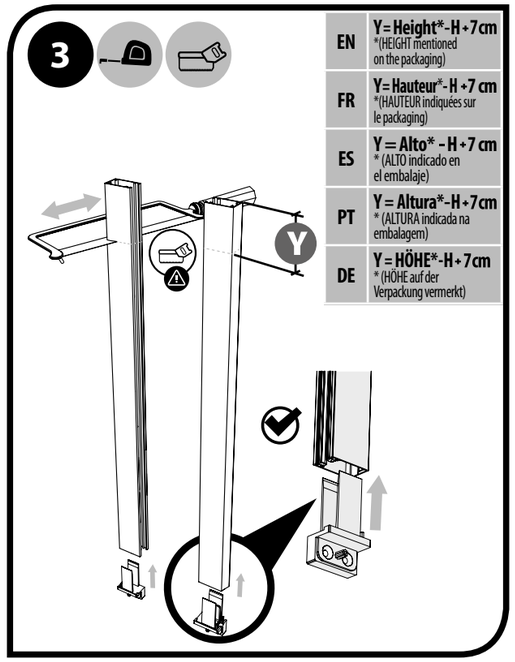

EN	Y = Height*- H + 7cm *(HEIGHT mentioned on the packaging)
FR	Y = Hauteur*- H + 7 cm *(HAUTEUR indiquées sur le packaging)
ES	Y = Alto* - H + 7 cm * (ALTO indicado en el embalaje)
PT	Y = Altura*- H + 7 cm * (ALTURA indicada na embalagem)
DE	Y = HÖHE*- H + 7cm * (HÖHE auf der Verpackung vermerkt)

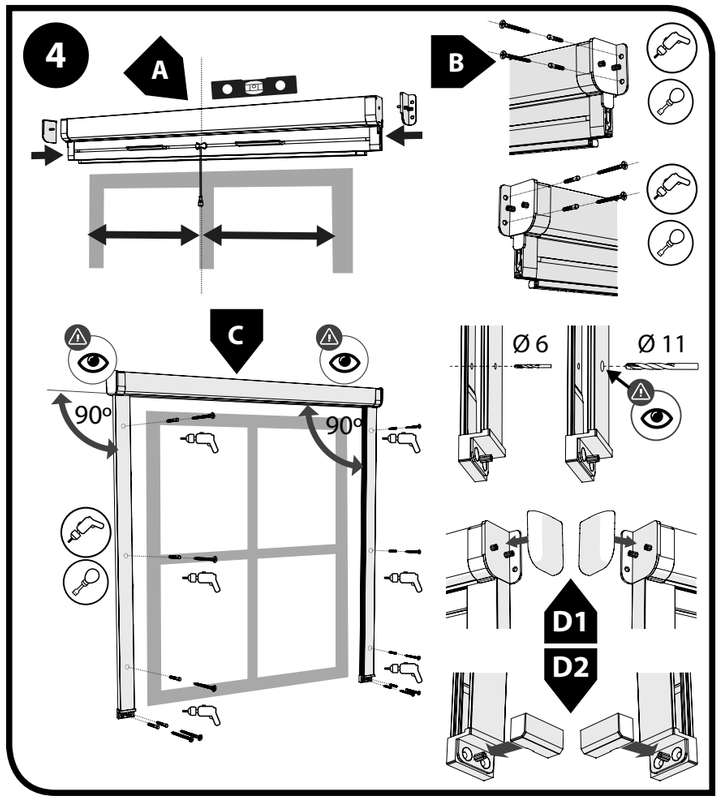

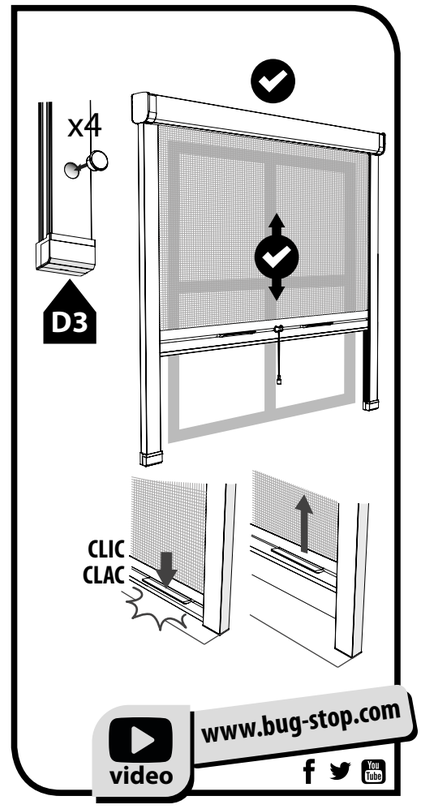

E INSTRUCCIONES

ENROLLABLE FRONTAL

Recomendamos que visualice el video de instalación disponible en www.bug-stop.com. Igualmente, recordamos que puede acudir a nuestro servicio técnico en todo momento antes, durante, y después de la instalación por email (info@bug-stop.com) o a través del apartado de contacto de nuestra web (www.bug-stop.com)

("RDS OPTION") => es igual en todos los idiomas

Los kits de mosquiteras de 80cm de ancho y anchos inferiores se pueden dejar en un ancho mínimo de 50cm de ancho (con reductor de velocidad) o 40cm de ancho (sin reductor de velocidad)

Los kits de mosquitera de 1m de ancho y anchos superiores se pueden dejar en un ancho mínimo de 70cm de ancho (con reductor de velocidad) o 60cm de ancho (sin reductor de velocidad)

El reductor de velocidad actúa adecuadamente para las mosquiteras de anchos entre 640mm y 1400mm. Fuera de estos límites, puede ser que no ralentice la mosquitera del todo.

1 MEDICIÓN

Cómo medir

a- En ancho:

I- Medir en tres puntos de referencia el alto del hueco de luz que quiere cubrir con la mosquitera:
En parte superior
En el centro
En parte inferior;

II- Apuntar la medida más grande de las 3;

III- Sumar 7cm a la medida apuntada.

IV- Marcar el centro en la pared para que sirva de guía luego a la hora de centrar el cabezal a la hora de colocarlo.

b- En alto:

I- Medir en tres puntos de referencia el alto del hueco de luz que quiere cubrir con la mosquitera:
En lado izquierdo
En el centro
En lado derecho;

II- Apuntar la medida más grande de las 3;

III- Sumar 7cm a la medida apuntada.

2 B 3 CORTE ANCHO + CORTE ALTO

Medida mencionada en el embalaje − *Medida apuntada* = *Trozo de perfil a cortar*

Este trozo de perfil cortado se debe tirar a la basura

OJO: Recuerde que la medida mencionada en el embalaje no corresponde siempre a la medida del mismo perfil ya que se han contemplado descuentos de accesorios desde fábrica.
Tiene que desechar el trozo de perfil cortado y quedarse con el resto de perfil para ensamblar la mosquitera.

2 C INSERCIÓN GOMA

1. Retirar felpudo del perfil tirador;
2. Insertar el felpudo dentro del perfil adaptador (goma "P" en el despiece inicial del manual)
3. Colocar el conjunto Goma "P" + Felpudo dentro de la ranura del perfil tirador (de dónde sacamos el felpudo)
4. Asegurarse de que el conjunto Goma "P" + Felpudo mida 35mm menos que el ancho del perfil tirador

2 CORTE ALTO

Asegurarse de que la base de plástico lleve el alambre montado.

4 A INSTALACIÓN CABEZAL

1. Disponer el cabezal centrado encima de la pared (use la referencia marcada previamente en la pared y en el cabezal para poder centrarlo)
2. Encajar los soportes dentro de cada extremos del cabezal y fijarlos
3. Tapar los soportes del cabezal con los embellecedores

4 C INSTALACIÓN GUÍAS

1. Taladrar ambas alas de la guía con una broca de 6 en (taladro en 2 puntos en cada guía a unos 15cm de la parte superior y en el centro)
2. Taladrar la ala delantera de ambas guías con una broca de 11 (la ala trasera, que apoyará a la pared, se queda entonces con el taladro de 6 solamente)
3. Encajar la parte superior de cada guía en la pata de plástico del cabezal prevista.
4. Asegurarse de que las guías estén colocadas a 90º con el cabezal
5. Fijar las guías mediante tornillos
6. Encajar los frenos suministrados para cada guía y fijarlos mediante tornillos (asegurarse de que el alambre que actúa como freno este colocado en la base de plástico)
7. Tapar los frenos con los embellecedores suministrados

EN INSTRUCTIONS

ELITE ROLLER

We recommend that you watch the installation video available at www.bug-stop.com. We also remind you that you can contact our technical service at any time, before, during and after the installation, by email at (info@bug-stop.com) or through the contact page at our website (www.bug-stop.com)

("RDS OPTION") => same in all languages

Flyscreen kits with widths of 80 cm or less can be left at a minimum width of 50 cm (with speed reducer) or 40 cm (without speed reducer)

Flyscreen kits with widths of 1 m or more can be left at a minimum width of 70 cm (with speed reducer) or 60 cm (without speed reducer)

The speed reducer is designed to work properly with flyscreens between 640mm and 1400mm wide. Beyond those limits, it may not completely control the movement of the flyscreen.

1 MEASURING

How to measure

a- Width:

I- Measure the width of the opening or window that you want to cover with the flyscreen at three reference points:
At the top
In the centre
At the bottom

II- Write down the longest of the 3 measurements;

III- Add 7cm to the noted measurement.

IV- Mark the centre of the wall to serve as a guide when centring the head during installation.

b- Height:

I- Measure the height of the window opening that you want to cover with the flyscreen at three reference points:
On the left side
In the centre
On the right side;

II- Write down the longest of the 3 measurements;

III- Add 7cm to the noted measurement.

2 B 3 WIDTH CUT + HEIGHT CUT

Measurement indicated on the package − *Measurement written down* = *Profile piece to cut*

This piece of cut profile should be thrown out

IMPORTANT: Remember that the measurement indicated on the package does not always correspond to the measurement of the profile because it makes allowances for fittings from the factory.
Discard the cut profile and keep the rest of the profile to assemble the flyscreen.

2 C INSERTING THE RUBBER PIECE

1. Remove the brushes from the pull profile;
2. Insert the brush in the adapter profile (rubber piece "P" in the initial unboxing in the manual)
3. Insert the combination of the "P" rubber piece + brush in the slot of the pull profile
4. Make sure that the "P" rubber piece + brush measures 35 mm less than the width of the pull profile

2 HEIGHT CUT

Make sure that the wire clip is inserted in the plastic base.

4 A INSTALLING THE HEAD

1. Centre the head on the wall (use the reference mark drawn previously on the wall and on the head in order to centre it)
2. Fit the supports in each end of the head and secure them
3. Cover the head supports with the decorative covers

4 C INSTALLING THE GUIDES

1. Drill holes in both sides on the guide with a n° 6 drill bit (drill 2 holes in each guide, approximately 15 cm from the top and in the centre).
2. Drill holes in the front side of both guides with a n° 11 drill bit (the rear side, which will be against the wall, with therefore only have the n° 6 hole)
3. Fit the top of each guide into the plastic foot included in the head.
4. Make sure that the guides are positioned at 90° with respect to the head
5. Secure the guides with screws
6. Fit the supplied brakes for each guide and secure them with screws (make sure that the wire spring that acts as a brake is inserted in the plastic base)
7. Cover the brakes with the decorative covers that are included

FR INSTRUCTIONS

ENROULABLE ELITE

Nous vous recommandons de visualiser la vidéo d'installation disponible sur www.bug-stop.com. Nous vous rappelons également que vous pouvez contacter notre service technique à tout moment avant, pendant, et après l'installation, par e-mail (info@bug-stop.com) ou grâce au formulaire de contact de notre site internet (www.bug-stop.com)

("RDS OPTION") => es igual en todos los idiomas

Les kits de moustiquaires de 80 cm peuvent être coupés jusqu'à 50 cm de largeur minimale (avec réducteur de vitesse) ou 40 cm (sans réducteur de vitesse).

Les kits de moustiquaires de 1 m peuvent être coupés jusqu'à 70 cm de largeur minimale (avec réducteur de vitesse) ou 60 cm (sans réducteur de vitesse).

Le réducteur de vitesse fonctionne correctement avec les moustiquaires dont la largeur est comprise entre 640 mm et 1 400 mm. En dehors de ces limites, il est possible qu'il n'agisse pas du tout.

1 MESURE

Comment mesurer

a- Dans la largeur :

I- Mesurer, à trois points de référence, la largeur de l'espace où vous souhaitez ajouter la moustiquaire :
Sur la partie supérieure
Au centre
Sur la partie inférieure ;

II- Retenir la mesure la plus grande des 3 ;

III- Ajouter 7 à cette mesure retenue.

IV Marquer le centre sur le mur afin d'identifier le centre pour placer le coffre.

b- Dans la hauteur :

I- Mesurer, à trois points de référence, la hauteur de l'espace où vous souhaitez ajouter la moustiquaire :
À gauche
Au centre
À droite

II- Retenir la mesure la plus grande des 3 ;

III- Ajouter 7 à cette mesure retenue.

Dimensions mentionnées sur l'emballage − *Dimensions notées* = *Partie du profilé à couper*

Cette partie du profil coupé doit être jetée

2 B 3 DÉCOUPE LARGEUR + DÉCOUPE HAUTEUR

ATTENTION : Nous vous rappelons que les dimensions mentionnées sur l'emballage ne correspondent pas toujours à celles du profilé, car le retrait d'accessoire a été pris en compte en usine.
Vous devez retirer la partie du profilé coupée et ne conserver que le reste du profilé pour assembler la moustiquaire

2 C INSERTION CAOUTCHOUC

1. Retirer la brosse du profil poignée ;
2. Insérer la brosse dans le profil adaptateur (caoutchouc « P » sur la page initiale de la notice) ;
3. Placer l'ensemble Caoutchouc « P » + Brosse dans la rainure du profil poignée (d'où provient la brosse) ;
4. S'assurer que l'ensemble Caoutchouc « P » + Brosse mesure 35 mm de moins que la largeur du profil poignée.

2 DÉCOUPE HAUTEUR

S'assurer que la base en plastique comporte la petite barre métallique.

4 A INSTALLATION DU COFFRE

1. Poser le coffre au centre sur le mur (utiliser le repère préalablement marqué sur le mur et le coffre pour pouvoir le centrer).
2. Placer les supports au sein de chaque extrémité du coffre et les fixer.
3. Couvrir les supports du coffre avec les caches.

4 C INSTALLATION DES GUIDES

1. Percer chaque côté du guide avec une mèche de 6 (trous à 2 points sur chaque guide à environ 15 cm de la partie supérieure et au centre).
2. Percer le bord avant des deux guides avec une mèche de 11 (le bord arrière, qui sera contre le mur, ne conserve que le trou de 6).
3. Placer la partie supérieure de chaque guide sur le support en plastique du coffre prévu à cet effet.
4. S'assurer que les guides sont placés à 90° par rapport au coffre.
5. Fixer les guides à l'aide de vis.
6. Placer les systèmes de rétention pour chaque guide et les fixer à l'aide de vis (s'assurer que le fil de fer qui assure la rétention est placé dans le support en plastique).
7. Couvrir les systèmes de rétention avec les caches fournis.

DE ANWEISUNGEN

ELITE ROLLO FÜR FENSTER

Wir empfehlen Ihnen, das auf www.bug-stop.com veröffentlichte Montagevideo anzusehen. Des Weiteren möchten wir Sie daran erinnern, dass Sie sich jederzeit an unseren Technischen Kundendienst wenden können, egal ob vor, während oder nach der Montage, indem Sie uns eine E-Mail senden (info@bug-stop.com) oder mit uns über unsere Website (www.bug-stop.com) Kontakt aufnehmen.

("RDS OPTION") => In allen Sprachen gleich

Die Insektenschutz-Bausätze mit 80 cm Breite und weniger können auf eine Mindestbreite von 50 cm (mit Rücklaufbremse) oder von 40 cm (ohne Rücklaufbremse) gekürzt werden

Die Insektenschutz-Bausätze mit 1 m Breite und mehr können auf eine Mindestbreite von 70 cm (mit Rücklaufbremse) oder von 60 cm (ohne Rücklaufbremse) gekürzt werden

Die Rücklaufbremse funktioniert optimal für Fliegengitter mit einer Breite zwischen 640 mm und 1400 mm. Für Breiten außerhalb dieses Bereichs arbeitet die Bremse möglicherweise nicht effektiv genug.

1 MESSUNG

Wie man misst

a- Breitenmaße:

I- An drei Bezugspunkten die lichte Breite oder Fensterbreite messen, die mit dem Insektenschutzrollo abgedeckt werden soll:
Oben
In der Mitte
Unten;

II- Das größte der 3 Maße aufschreiben;

III- Diesem Wert 7 cm hinzuaddieren.

IV- Die Rollomitte an der Wand markieren, damit dieser Punkt später bei der Montage der Kassette als Zentrierung dient.

b- Höhenmaße:

I- An drei Bezugspunkten die lichte Höhe oder Fensterhöhe messen, die Sie mit dem Fliegengitter abdecken möchten:
Auf der linken Seite
In der Mitte
Auf der rechten Seite

II- Das größte der 3 Maße aufschreiben;

III- Diesem Wert 7 cm hinzuaddieren.

Das auf der Verpackung angegebenen Maß − *Das aufgeschriebene Maß* = *Länge des abzutrennenden Profils*

Dieses abgetrennte Profilstück kann entsorgt werden

2 B 3 3BREITENSCHNITT + HÖHENSCHNITT

ACHTUNG: Denken Sie daran, dass das auf der Verpackung angegebene Maß nicht immer dem Maß des gleichen Profils entspricht, da werkseitig bereits Abzüge des Zubehörs berücksichtigt werden.
Das abgetrennte Profilstück ist zu entsorgen und das übrige Profil aufzubewahren, um es mit dem Fliegengitter zusammenzusetzen.

2 C EINSETZEN DES GUMMIPROFILS

1. Die Filzdichtung des Griffprofils herausnehmen;
2. Die Filzdichtung in das Adapterprofil einsetzen (Gummi „P" im Unboxing der Anleitung)
3. Die Baugruppe Gummi „P" + Filzdichtung in die Nut des Griffprofils eindrücken (wo man vorher die Filzdichtung herausgenommen hat)
4. Sicherstellen, dass die Baugruppe Gummi „P" + Filzdichtung 35 mm weniger misst als die Breite des Griffprofils.

2 HÖHENSCHNITT

Sicherstellen, das sich der Drahtbügel im unteren Kunststoff-Abschlussteil befindet.

4 A MONTAGE DER KASSETTE

1. Die Kassette mittig an die Wand halten (mithilfe des vorher an der Wand markierten und auf der Kassette vorhandenen Punkts)
2. Die Halterungen an beide Enden der Kassette einschieben und befestigen
3. Die Halterungen der Kassette mit den Abdeckblenden verschließen

4 C MONTAGE DER FÜHRUNGSPROFILE

1. Auf beiden Seiten des Führungsprofils jeweils zwei 6 mm Löcher bohren, eines ca. 15 cm vom oberen Ende entfernt und das andere in der Mitte des Profils
2. Auf der Vorderseite beider Führungsprofile ein 11 mm Loch bohren (die an der Wand anliegende Profilrückseite weist also nur die 6 mm Bohrungen auf)
3. Das obere Ende jedes Führungsprofils in die, in der Kassette dafür vorgesehenen Kunststoffaufnahmen stecken
4. Sicherstellen, dass die Führungsprofile einen 90°-Winkel zur Kassette bilden
5. Die Führungsprofile mit Schrauben befestigen
6. Die im Lieferumfang enthaltenen Rücklaufbremsen einsetzen und mit Schrauben befestigen (darauf achten, dass sich der als Bremse wirkende Drahtbügel im unteren Kunststoff-Abschlussteil befindet)
7. Die Rücklaufbremsen mit den im Lieferumfang enthaltenen Abdeckblenden verschließen

IT ISTRUZIONE

ELITE AVVOLGIBILE

Si consiglia di vedere il video sull'installazione disponibile all'indirizzo www.bug-stop.com. Si ricorda inoltre che è possibile rivolgersi alla nostra assistenza tecnica in qualsiasi momento prima, durante e dopo l'installazione, tramite e-mail (info@bug-stop.com) oppure attraverso la sezione di contatto della nostra pagina Web www.bug-stop.com)

("RDS OPTION") => es igual en todos los idiomas

I kit per zanzariere di 80 cm di larghezza e larghezze inferiori possono venire installati su una larghezza minima di 50 cm (con riduttore di velocità) o di 40 cm (senza riduttore di velocità)

I kit per zanzariera di 1 m di larghezza e larghezze superiori possono venire installati su una larghezza minima di 70 cm (con riduttore di velocità) o di 60 cm (senza riduttore di velocità)

Il riduttore di velocità funziona in modo ottimale per le zanzariere di larghezza compresa tra 640 mm e 1.400 mm. Al di sopra di questi limiti, è possibile che la zanzariera non venga rallentata del tutto.

1 MISURAZIONE

Come misurare

a- Larghezza:

I- misurare in tre punti di riferimento la larghezza del vano o della finestra che si desidera coprire con la zanzariera:
Nella parte superiore
Al centro
Nella parte inferiore;

II- Prendere nota della misura superiore delle 3 registrate;

III- Aggiungere 7 cm alla misura annotata.

IV- Segnare il centro sulla parete affinché serva da guida in un secondo momento per centrare il cassonetto al momento del posizionamento.

b- In alto:

I- misurare in base a tre punti di riferimento l'altezza del vano o della finestra che si desidera coprire con la zanzariera
Sul lato sinistro
Al centro
Sul lato destro

II- Prendere nota della misura superiore delle 3 registrate;

III- Aggiungere 7 cm alla misura annotata.

Misura indicata sull'imballaggio − *Misura annotata* = *Pezzo di profilo da tagliare*

Questo pezzo di profilo tagliato dovrà essere gettato via

2 3 LARGHEZZA TAGLIO + ALTEZZA TAGLIO

ATTENZIONE: è bene ricordare che la misura indicata sull'imballaggio non corrisponde sempre alla misura del profilo stesso poiché sono state considerate riduzioni di accessori in fabbrica.
Bisogna gettare via il pezzo di profilo tagliato e mantenere il resto del profilo per assemblare la zanzariera.

2 C INSERIMENTO GOMMA

1. Togliere il feltro dal profilo della maniglia;
2. Inserire il feltro nel profilo dell'adattatore (gomma "P" della presentazione iniziale dei pezzi del manuale)
3. Inserire il gruppo della gomma "P" + feltro nella fessura del profilo della maniglia (da cui è stato estratto il feltro)
4. Verificare che il gruppo in gomma "P" + misuri 35 mm in meno rispetto alla larghezza del profilo della maniglia

2 ALTEZZA TAGLIO

Verificare che la base in plastica abbia il filo metallico montato.

4 A INSTALLAZIONE CASSONETTO

1. Posizionare il cassonetto al centro nella parte superiore della parete (utilizzare il segno fatto in precedenza sulla parete e sul cassonetto per poterlo centrare)
2. Inserire i supporti all'interno di ogni estremità del cassonetto e fissarli
3. Chiudere i supporti del cassonetto con la copertura protettiva

4 C INSTALLAZIONE GUIDE

1. Forare entrambi i lati della guida con una punta da 6 (forare in 2 punti su ciascun guida, a 15 cm dalla parte superiore e al centro)
2. Forare la parte anteriore di entrambe le guide con una punta da 11 (sul lato posteriore, che si appoggerà sulla parete, resta quindi solo il foro da 6)
3. Inserire la parte superiore di ciascuna guida sul piede in plastica previsto del cassonetto.
4. Verificare che le guide si trovino posizionate a 90º rispetto al cassonetto
5. Fissare le guida con delle viti
6. Inserire i freni forniti per ciascuna guida e fissarli con viti (verificare che il filo di ferro che funge da freno si trovi inserito nella base di plastica)
7. Coprire i freni con le coperture protettive fornite

NL INSTRUCTIES

ELITE ROLHOR

We raden u aan de installatievideo te bekijken die beschikbaar is op www.bug-stop.com. Eveneens herinneren wij u eraan dat u op elk moment vóór, tijdens en na de installatie contact kunt opnemen met onze technische dienst via e-mail (info@bug-stop.com) of via het contactgedeelte van onze website (www.bug-stop.com)

("RDS OPTION") => es igual en todos los idiomas

o De insectenhorsets van 80 cm breed en minder kunnen smaller worden gemaakt tot een minimale breedte van 50 cm (met snelheidsbegrenzer) of tot een breedte van 40 cm (zonder snelheidsbegrenzer)

De insectenhorsets van 1 m en breder kunnen smaller worden gemaakt tot een minimale breedte van 70 cm (met snelheidsbegrenzer) of tot een breedte van 60 cm (zonder snelheidsbegrenzer)

De snelheidsbegrenzer werkt goed voor insectenhorsets met breedtes tussen 640 mm en 1400 mm. Buiten deze grenzen kan het zijn dat de insectenhor niet goed wordt vertraagd

1 MAAT NEMEN

Hoe te meten

a- In de breedte:

I- Meet op drie referentiepunten de breedte van de opening of raam dat u met het insectenhor wilt bedekken:
Aan de bovenzijde
In het midden
Aan de onderzijde;

II- Schrijf de grootste maat van de 3 op;

III- Tel 7 cm bij de opgeschreven maat op.

IV Markeer het midden op de muur om daarna als referentiepunt te dienen bij het centreren van het bovenstuk op het moment van plaatsing.

b- Aan de bovenzijde:

I- Meet op drie referentiepunten de hoogte van de opening of raam dat u met het insectenhor wilt bedekken
Aan de linkerkant
In het midden
Aan de rechterkant

II- Schrijf de grootste maat van de 3 op;

III- Tel 7 cm bij de opgeschreven maat op.

2 B 3 BREEDTE SNIJDEN + HOOGTE SNIJDEN

Meting vermeld op de verpakking − *Opgeschreven maat* = *Stuk van de hor dat moet worden gesneden*

Dit afgesneden stuk moet weggegooid worden

LET OP: Denk eraan dat de op de verpakking vermelde maat niet altijd overeenkomt met de maat van het profiel zelf, omdat in de fabriek soms een kleinere maat is aangehouden vanwege de te plaatsen accessoires.
U moet het stuk gesneden profiel weggooien en de rest van het profiel bewaren voor de montage van de insectenhor

2 C PLAATSEN VAN HET RUBBER

1. Verwijder de stootborstel uit het profiel dat naar beneden wordt getrokken;
2. Plaats de stootborstel in het aanpasbare profiel (rubber "P" in de eerste opengewerkte tekening van de handleiding)
3. Plaats de component die bestaat uit het rubber "P" + stootborstel in de groef van het profiel dat naar beneden wordt getrokken (waaruit we de stootborstel hebben verwijderd)
4. Zorg ervoor dat de breedte van de component rubber "P" + stootborstel 35 mm minder breed is dan het profiel dat naar beneden wordt getrokken

2 HOOGTE SNIJDEN

Zorg dat de metalen beugel in de plastic basis is bevestigd.

4 A INSTALLATIE BOVENSTUK

1. Plaats het bovenstuk gecentreerd op de muur (gebruik het eerder gemarkeerde referentiepunt op de muur en op het bovenstuk om het te centreren)
2. Plaats de steunen aan elk uiteinde van het bovenstuk en maak ze vast
3. Bedek de steunen van het bovenstuk met de sierstoppen

4 C INSTALLATIE VAN GELEIDERS

1. Doorboor beide zijden van de geleider met een boor van 6 mm (boor op 2 punten in elke geleider op ongeveer 15 cm vanaf de bovenkant en in het midden)
2. Boor de voorzijde van beide geleiders met een boor van 11 mm (de achterzijde, die op de muur zal steunen, heeft alleen de opening van 6)
3. Bevestig het bovenste deel van elke geleider op de plastic voet van het meegeleverde bovenprofiel.
4. Zorg ervoor dat de geleiders een hoek van 90º maken met het bovenprofiel
5. Bevestig de geleiders met schroeven
6. Monteer de bijgeleverde remmen voor elke geleider en maak ze vast met schroeven (zorg ervoor dat de metalen beugel, die als rem fungeert, in de kunststof voet is geplaatst)
7. Bedek de remmen met de meegeleverde sierstoppen

PT INSTRUÇÕES

ELITE ENROLÁVEL

Recomendamos a visualização do vídeo de instalação disponível em www.bug-stop.com. Igualmente, recordamos que pode dirigir-se sempre ao nosso serviço de assistência técnica, durante e após a instalação, através do e-mail (info@bug-stop.com) ou pelo contacto que se encontra na nossa página web (www.bug-stop.com)

("RDS OPTION") => é igual em todos os idiomas

Os kits de mosquiteiras de 80cm de largura e larguras inferiores podem ser deixados numa largura mínima de 50cm (com redutor de velocidade) ou 40cm de largura (sem redutor de velocidade)

Os kits de mosquiteiras de 1m de largura e larguras superiores podem ser deixados numa largura mínima de 70cm (com redutor de velocidade) ou 60cm de largura (sem redutor de velocidade)

O redutor de velocidade atua adequadamente para as mosquiteiras de larguras entre 640mm e 1400mm. Fora destes limites pode ser que não diminua a velocidade da mosquiteira.

1 MEDIÇÃO

Como medir

a- Na largura:

I- Medir em três pontos de referência a largura da abertura ou da janela que deseja cobrir com a mosquiteira:
Na parte superior
No centro
Na parte inferior;

II- Tomar nota da medida mais comprida das 3;

III- Somar 7cm à medida apontada.

IV Marcar o centro na parede para que sirva de guia no momento de centrar o cabeçote no momento de o colocar.

b- Em Altura:

I- Medir em três pontos de referência a altura da abertura ou da janela que deseja cobrir com a mosquiteira
No lado esquerdo
No centro
No lado direito

II- Tomar nota da medida mais comprida das 3;

III- Somar 7cm à medida apontada

2 B 3 CORTE ANCHO + CORTE ALTO

Medida mencionada na embalagem − *Medida apontada* = *Pedaço de perfil a cortar*

Este pedaço de perfil cortado deve ser descartado

ATENÇÃO: Lembre-se que a medida mencionada na embalagem não corresponde sempre à medida do mesmo perfil visto que foram feitos descontos de acessórios a partir da fábrica.
Tem que descartar o pedaço de perfil cortado e ficar com o resto de perfil para montar a mosquiteira.

2 C INSERÇÃO BORRACHA

1. Retirar a fita de calafetagem do perfil puxador;
2. Inserir a fita de calafetagem dentro do perfil adaptador (borracha "P" na descrição inicial do manual)
3. Colocar o conjunto Borracha "P" + Fita de Calafetagem dentro da ranhura do perfil puxador (de onde retiramos a fita de calafetagem)
4. Assegurar-se de que o conjunto Borracha "P" + Fita de Calafetagem meça menos 35mm que a largura do perfil puxador

2 CORTE ALTURA

Certificar-se de que na base de plástico se encontra o arame montado.

4 A INSTALAÇÃO DO CABEÇOTE

1. Colocar o cabeçote centrado em cima da parede (use a referência marcada previamente na parede e no cabeçote para o poder centrar)
2. Encaixar os suportes dentro de cada extremo do cabeçote e fixá-los
3. Tapar os suportes do cabeçote com os embelezadores

4 C INSTALAÇÃO GUIAS

1. Aparafusar as duas laterais da guia com uma broca de 6 em (furo em 2 pontos em cada guia a uns 15cm da parte superior e no centro)
2. Aparafusar a parte dianteira das duas guias com uma broca de 11 (a lateral traseira, que se apoiará na parede fica, então, somente com o furo de 6)
3. Encaixar a parte superior de cada guia no pé de plástico do cabeçote.
4. Certificar-se de que as guias se encontram colocadas a 90º em relação ao cabeçote
5. Fixar as guias com parafusos
6. Encaixar os travões fornecidos para cada guia e fijá-los com parafusos (certificar-se de que o arame que atua como travão se encontra colocado na base de plástico)
7. Tapar os travões com os embelezadores fornecidos

CE

Nevaluz Sevilla S.L **www.nevaluz.es**

Pol. Ind. Maza y Marín 16 Écija,

Sevilla 41400

09

DdP Nº 01/2015 CPR

EN 13561 : 2015
Mosquiteras
Uso previsto: protección
en el exterior de la edificación

Resistencia al viento: Clase 0

Sustancias peligrosas: Exento

+info www.bug-stop.com